Scharnier für Links-Tür

Scharnier für Rechts-Tür

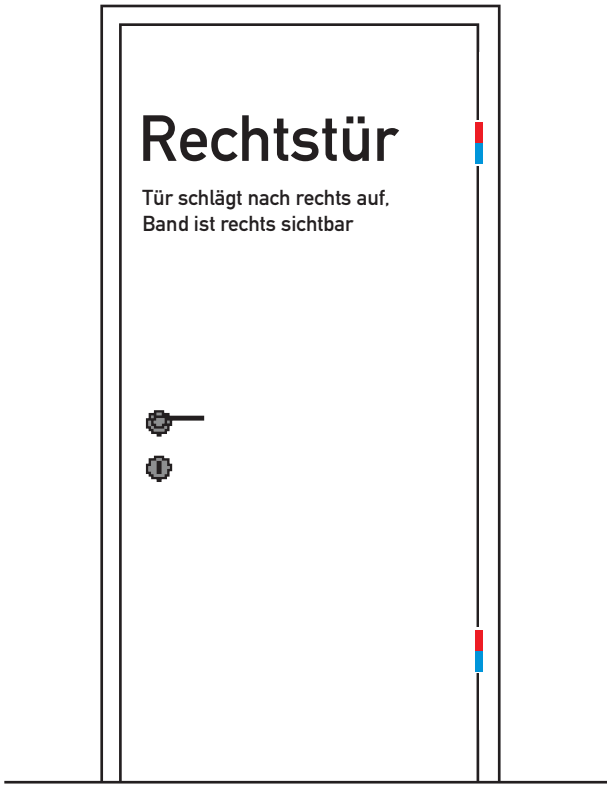

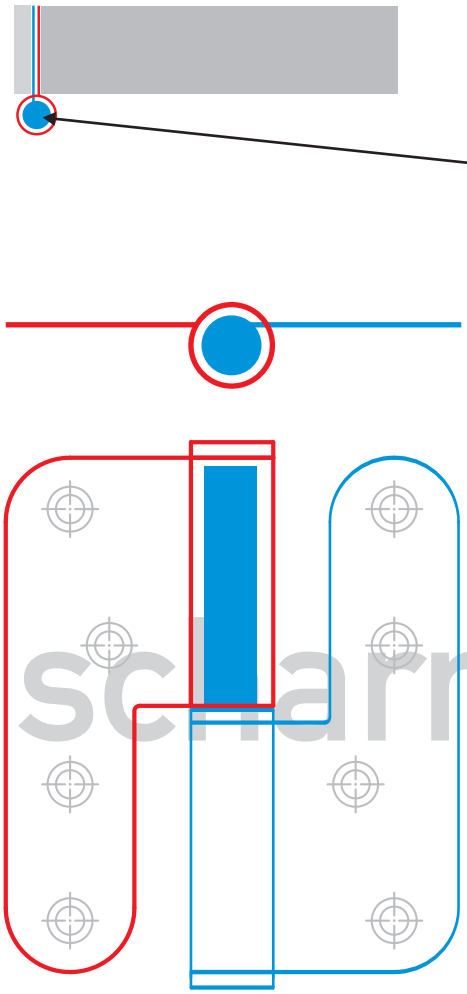

Scharnierhälfte mit Zapfen
am Rahmen verschrauben!

Scharnierhälfte mit Hülse
am Türblatt verschrauben!

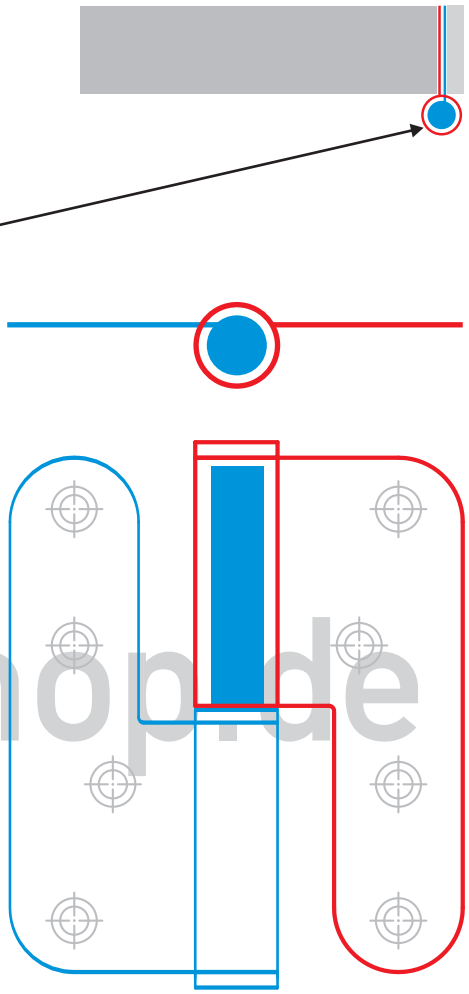

scharnier-shop.de

Scharniermaße nächste Seite

Tür-Aufschraubband 427

für leichtere Türen

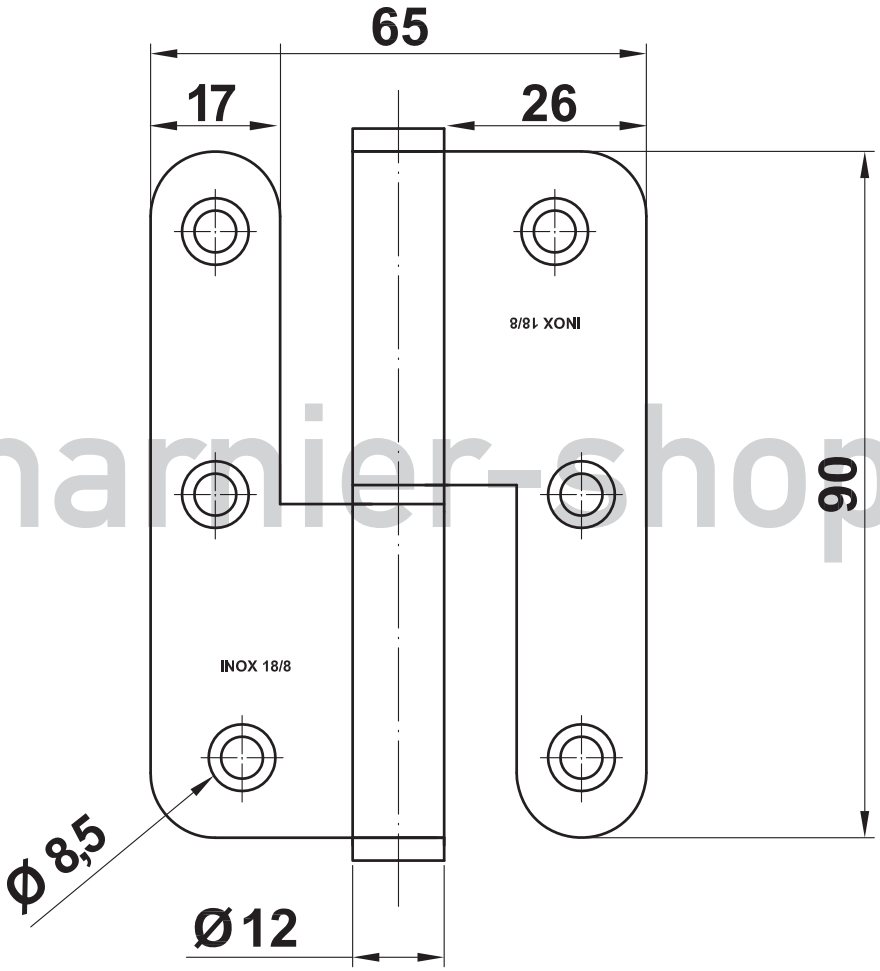

scharnier-shop.de

M = 1:1
Alle Angaben in mm
ohne Gewähr